MOSQUITO SENTRY®

NATURAL MOSQUITO DEFENSE
DEFENSA NATURAL CONTRA MOSQUITOS

Model GS388D
Modelo GS388D

PATENTED VAPOR TECHNOLOGY
TECNOLOGÍA DE VAPOR PATENTADA

READ AND SAVE THESE IMPORTANT INSTRUCTIONS.
LEE ESTAS INSTRUCCIONES IMPORTANTES Y GUÁRDALAS.

WHEN USING ELECTRICAL APPLIANCES, BASIC SAFETY PRECAUTIONS SHOULD ALWAYS BE FOLLOWED TO REDUCE THE RISK OF FIRE, ELECTRIC SHOCK AND INJURY TO PERSONS, INCLUDING THE FOLLOWING:

1. Check the household voltage before operating to ensure it matches the unit's rated specification.
2. NEVER place Mosquito Sentry in an area where it is accessible to children. NEVER use Mosquito Sentry in a closed room, the unit is designed for outside areas, covered patios or open air buildings only. Do not inhale repellent directly from repellent outlet.
3. DO NOT add material from repellent outlet directly, it will damage the unit.
4. **Do not allow children to play with any product packaging, such as plastic bags.**
5. To avoid fire hazard, NEVER put the cord under rugs or near heat registers, radiators, stoves or heaters.
6. DO NOT place Mosquito Sentry near heat sources such as stoves, radiators and heaters. The Mosquito Sentry should be at least 8 inches away from the wall for best results.
7. Do not attempt to refill Mosquito Sentry without first unplugging the unit from its electrical outlet.
8. DO NOT operate any appliance with a damaged cord or plug after the appliance malfunctions, or if it has been dropped or damaged in any manner. Return appliance to manufacturer for examination, electrical or mechanical adjustment, or repair.
9. Always place Mosquito Sentry on a firm, flat, level surface.
10. DO NOT allow the repellent outlet to directly face the wall.
11. NEVER tilt, move or attempt to empty unit while it is operating.
12. Shut off and unplug before removing the reservoir and moving the unit.
13. DO NOT attempt to repair or adjust any electrical or mechanical functions on this unit. Doing so will void your warranty. The inside of the unit contains no user serviceable parts. All servicing should be performed by qualified personnel only.
14. Do not plug in the cord with wet hands, electric shock could result.
15. **NEVER use detergents, gasoline, glass cleaner, furniture polish, paint thinner or other household solvents to clean any part of the Mosquito Sentry.**
16. Do not pour repellent into any openings other than the reservoir.
17. Never place housing under water flow or immerse in liquids.
18. **Do not touch the liquid in the base during operation.**

CONSUMER SAFETY INFORMATION

WARNING: Use only 100% natural Mosquito Sentry Repellent to fill the unit. Filling the unit with any other product may result in serious injury or death.
Note: This is an electrical appliance and requires attention when in use.
Do not block air inlet or outlet.

CORD AND PLUG INSTALLATION SAFETY INSTRUCTIONS

The length of cord used on this appliance was selected to reduce the hazards of becoming tangled in or tripping over a longer cord. If a longer cord is necessary, an approved extension cord may be used. The electrical rating of the extension cord must be equal to or greater than the rating of the Mosquito Sentry. Care must be taken to arrange the extension cord so that it will not drape over the countertop or tabletop where it can be pulled on by children or accidentally tripped over.

MAIN FEATURES

- Large 1.5 gallon reservoir will last up to 20 hours between refills.
- Easy-to-use LED control panel
- 360° dual repellent outlets
- 3 timer settings: 2 hours, 4 hours and 8 hours
- Low, medium and high mist settings
- Automatically switches off and alarm warning sounds when empty.
- 3-Button remote control for convenient use

PRE-OPERATING INSTRUCTIONS

1. Be sure the Mosquito Sentry is OFF and disconnected from the electrical outlet.
2. Place the Mosquito Sentry on a flat surface, at least 8 inches away from the wall.
3. **Filling the reservoir instructions**
   Remove the reservoir cap located on the top of the tank and fill the reservoir.
4. Add Mosquito Sentry Repellent per label instructions.
5. Plug the power cord into a rated electrical outlet.

OPERATING INSTRUCTIONS

1. **On/Off switch**
   Press Button (8) to turn the Mosquito Sentry on and off.

2. **Timer setting**
   Press Button (7) to determine the operating time. It can be set to operate for 2 hours, 4 hours or 8 hours before shutting off.

3. **Mist setting**
   Press Button (6) to adjust the low, medium or high mist setting. We recommend medium or high mist setting for night use.

4. **Low level warning**
   The indicator light will illuminate, and the alarm will sound when reservoir must be refilled.

** Results may vary depending on environmental factors such as rain, wind, humidity, sunlight and temperature. For best results, turn Mosquito Sentry on at least 30 minutes prior to entering the protected area.

Some mosquitoes or flies may be trapped in the treated area. They will remain around walls or furniture. When the unit is turned off, they will resume normal activity.

In breezy/windy conditions, the Mosquito Sentry should be placed in a manner that allows the wind to blow the repellent toward you.

DESCRIPTION OF THE MOSQUITO SENTRY

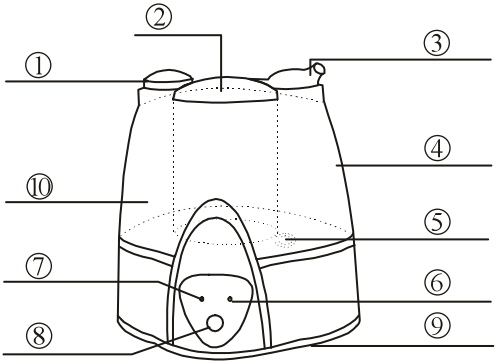

1. Reservoir inlet cap
2. Handle
3. Dual mist outlet
4. Reservoir
5. Transducer
6. Speed indicator
7. Countdown timer
8. On/Off button
9. Base
10. Power supply cord

TECHNICAL DATA

• Product name:	Mosquito Sentry
• Input voltage:	100 – 240V AC, 60HZ
• Output voltage:	36V DC, CE and UL Listed
• Repellent capacity:	Approximately up to 20 hours
• Reservoir volume:	1.5 gal. (max)
• Rated power:	30W
• Dimensions:	12 in. x 12 in. x 18 in.
• Weight:	8 lbs.
• Coverage Area:	Approximately 2,000 sq. ft. ** **(SEE BOTTOM OF PAGE 4.)**

CLEANING AND MAINTENANCE INSTRUCTIONS

To get the maximum benefit from the Mosquito Sentry and avoid product failure, follow all maintenance instructions carefully. If the recommended care and maintenance guidelines are not followed, microorganisms may be able to grow in the repellent within the Mosquito Sentry.

MAINTENANCE

1. Before cleaning, turn the power to OFF and unplug the unit from the electrical outlet.
2. Remove the reservoir from the main body of the Mosquito Sentry.
3. Carry the reservoir to a sink, then drain and rinse the reservoir thoroughly to remove any sediment and dirt. Wipe clean and dry with a clean, soft cloth or paper towel.
4. Refill the tank as instructed in “Filling the reservoir instructions” on page 3.

WEEKLY MAINTENANCE

1. Repeat steps 1 – 3 above.
2. Pour about 8 ounces of white vinegar into the basin and let stand 15 minutes. Then wipe off the scale in the basin, especially in the transducer, with a soft brush.
3. Empty the basin and clean any residue with a clean, soft cloth.

PRECAUTIONS DURING MAINTENANCE

- Make sure main body is never submerged into water.
- Do not use any solvents or aggressive cleaning agents to clean the appliance.
- Clean the inner parts with a soft cloth.
- Only use the brush to clean the transducer. This should be done once a week.
- Only use the soft bristle portion of the brush.
- Clean and refill the reservoir at least once a week if product is standing for more than one week.

STORING THE MOSQUITO SENTRY

- Clean the Mosquito Sentry as described earlier and dry thoroughly.
- Preferably store the Mosquito Sentry in its original box.

TIPS FOR PROPER USE OF YOUR MOSQUITO SENTRY

Never use any material other than 100% natural Mosquito Sentry Repellent in the unit. This system is designed to reduce the repellent into submicron particles and disperse them over a wide area. Filling the unit with chemicals, pesticides or other products will damage the unit and may cause serious injury due to inhalation.

The Mosquito Sentry is designed to protect your average size patio. In windy conditions, it may be necessary to move the unit closer to your sitting area.

TROUBLESHOOTING

If your Mosquito Sentry is not working correctly, please check the following causes:

TROUBLE	PROBABLE CAUSE	SOLUTION
Mosquito Sentry does not operate.	Power cable not plugged in	Plug in power cable.
The power light is on, but there is no mist.	No repellent in reservoir	Fill tank with repellent.
The repellent mist produces an unpleasant smell.	New machine	Open the reservoir and leave it for 12 hours in a cool, dry place.
	Dirty reservoir or the product is left in the reservoir for too long.	Clean the reservoir and change the repellent.
The power light is on, but the Mosquito Sentry doesn't work.	Too much repellent in the base	Pour out some repellent from the base.
The output volume of the mist is low, or the unit is blowing bubbles.	The transducer is dirty.	Clean transducer with a soft brush.
	Repellent mixture may be too strong.	Add 16 oz. of water to the reservoir.
Abnormal noise	Vibrations in reservoir when level is too low	Fill the reservoir.
	Unit is on an unstable surface.	Move the unit to a stable, flat surface.

NOTES/NOTAS

NOTES/NOTAS

AL USAR APARATOS ELÉCTRICOS, SIEMPRE DEBES SEGUIR PRECAUCIONES BÁSICAS DE SEGURIDAD PARA REDUCIR EL RIESGO DE INCENDIO, DESCARGA ELÉCTRICA Y LESIONES A LAS PERSONAS, POR EJEMPLO:

1. Verifica el voltaje en el hogar antes de usar para asegurarte de que coincida con la clasificación especificada de la unidad.
2. NUNCA coloques Mosquito Sentry en un área al alcance de los niños. NUNCA uses Mosquito Sentry en una habitación cerrada. La unidad ha sido diseñada sólo para exteriores, patios cubiertos o espacios abiertos. No inhales el repelente de manera directa.
3. NO agregues material directamente por la salida para repelente, ya que esto dañará la unidad.
4. **No permitas que los niños jueguen con ninguna parte del empaque del producto, por ejemplo, las bolsas plásticas.**
5. Para evitar riesgos de incendio, NUNCA coloques el cable bajo alfombras o cerca de calefactores, radiadores, estufas o calentadores.
6. NO coloques Mosquito Sentry cerca de fuentes de calor tales como estufas, radiadores o calentadores. El Mosquito Sentry debe estar separado 20,32 cm de la pared para obtener mejores resultados.
7. No intentes rellenar Mosquito Sentry sin primero desenchufar la unidad del tomacorriente.
8. NO uses ningún aparato defectuoso debido a un cable o enchufe dañados, o si se ha caído o roto por cualquier otra razón. Devuelve el aparato al fabricante para que lo examine, para hacer ajustes al sistema eléctrico o mecánico, o repararlo.
9. Siempre coloca el Mosquito Sentry sobre una superficie plana, nivelada y firme.
10. NO dejes que la salida para repelente esté directamente de frente a la pared.
11. NUNCA inclines, muevas o intentes vaciar la unidad mientras está en funcionamiento.
12. Apaga y desenchufa antes de retirar el depósito y mover la unidad.
13. NO intentes reparar o ajustar ninguna de las funciones mecánicas o eléctricas de esta unidad. Si lo haces, la garantía se anulará. El interior de la unidad no contiene piezas reparables por el usuario. Toda reparación debe ser realizada sólo por personal calificado.
14. No enchufes el cable con las manos mojadas, podrías recibir una descarga eléctrica.
15. **NUNCA uses detergentes, gasolina, limpiador de vidrio, lustrador de muebles, diluyente para pintura ni otros solventes domésticos para limpiar partes del Mosquito Sentry.**
16. No coloques repelente en ninguna otra abertura que no sea el depósito.
17. Nunca coloques la carcasa bajo una corriente de agua o sumergida en líquidos.
18. **No toques el líquido de la base mientras la unidad está en funcionamiento.**

INFORMACIÓN PARA LA SEGURIDAD DEL USUARIO

ADVERTENCIA: Usa sólo Repelente Mosquito Sentry 100% natural para llenar la unidad. Llenar la unidad con cualquier otro producto podría provocar lesiones graves o la muerte.
Nota: Este es un aparato eléctrico y debe supervisarse mientras está en uso.
No bloquees la entrada o salida de aire.

INSTRUCCIONES DE SEGURIDAD PARA LA INSTALACIÓN DEL CABLE Y EL ENCHUFE

La longitud del cable utilizado en este aparato ha sido seleccionada para reducir las probabilidades de que se enrede o de tropezar con un cable más largo. Si se necesita un cable más largo, se puede utilizar un cable de extensión aprobado.
La clasificación eléctrica del cable de extensión debe ser igual o mayor que la clasificación del Mosquito Sentry. Se debe procurar colocar el cable de extensión de manera tal que no descanse sobre el mostrador o la mesa, en donde pueda ser halado por niños o donde se pueda tropezar con él accidentalmente.

CARACTERÍSTICAS PRINCIPALES

- Depósito grande de 1,5 galones que dura hasta 20 horas entre recargas.
- Panel de control LED fácil de usar
- Salidas de repelentes dobles de 360°
- 3 configuraciones de temporizador: 2 horas, 4 horas y 8 horas
- Configuraciones de vapor bajo, medio y alto
- Se apaga automáticamente y la alarma de sonido se activa cuando está vacío.
- Control remoto de 3 botones para un uso conveniente

INSTRUCCIONES PREOPERATIVAS

1. Asegúrate de que el Mosquito Sentry esté APAGADO y desconectado del tomacorriente.
2. Coloca el Mosquito Sentry sobre una superficie plana separado por lo menos 20,32 cm de la pared.
3. **Instrucciones para llenar el depósito**
   Retira la tapa del depósito en la parte superior del tanque y llena el depósito.
4. Agrega Repelente Mosquito Sentry tal como lo indican las instrucciones en la etiqueta.
5. Enchufa el cable de electricidad en un tomacorriente aprobado.

INSTRUCCIONES DE OPERACIÓN

1. Interruptor de Encendido y Apagado (On/Off)
Oprime el botón (8) para encender o apagar el Mosquito Sentry.

2. Configuración del temporizador
Oprime el botón (7) para definir el tiempo de funcionamiento. Se puede programar para funcionar durante 2, 4 u 8 horas antes de apagarse.

3. Configuración del vapor
Presiona el botón (6) para ajustar la configuración de vapor en bajo, medio o alto. Recomendamos utilizar la configuración de vapor medio o alto durante la noche.

4. Advertencia de nivel bajo
La luz indicadora se ilumina y la alarma suena cuando hay que rellenar el depósito.

** Los resultados pueden variar según los factores ambientales tales como la lluvia, el viento, la humedad, luz solar y temperatura. Para mejores resultados, enciende el Mosquito Sentry al menos 30 minutos antes de entrar al área protegida.

Algunas moscas o mosquitos pueden quedar atrapados en el área tratada. Se mantendrán en las paredes o los muebles. Cuando la unidad se apague, volverán a la normalidad.

En condiciones de viento/brisa, el Mosquito Sentry debe colocarse de manera tal que el viento lleve el repelente hacia donde te encuentras.

DESCRIPCIÓN DEL MOSQUITO SENTRY

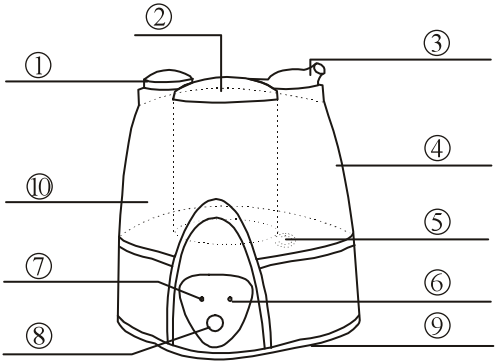

1. Tapa de la entrada del depósito
2. Mango
3. Salida doble de vapor
4. Depósito
5. Convertidor
6. Indicador de velocidad
7. Temporizador de cuenta regresiva
8. Botón de Encendido y Apagado (On/Off)
9. Base
10. Cable de alimentación

DATOS TÉCNICOS

• Nombre del producto:	Mosquito Sentry
• Voltaje de entrada:	100 – 240V AC, 60HZ
• Voltaje de salida:	36V CC, con clasificación UL y CE
• Capacidad del repelente:	Aproximadamente hasta 20 horas
• Volumen del depósito:	1,5 galones. (máximo)
• Clasificación:	30W
• Dimensiones:	30,48 cm x 30,48 cm x 45,72 cm
• Peso:	8 lbs.
• Área de cobertura:	Aproximadamente 185,81 m^2.
	**** (VER AL FINAL DE LA PÁGINA 12.)**

INSTRUCCIONES DE LIMPIEZA Y MANTENIMIENTO

Para obtener el mayor beneficio posible del Mosquito Sentry y evitar desperfectos en el producto, sigue cuidadosamente las instrucciones de mantenimiento. Si no sigues las indicaciones de cuidado y mantenimiento recomendadas, el repelente dentro del Mosquito Sentry puede convertirse en un caldo de cultivo de microorganismos.

MANTENIMIENTO

1. Antes de limpiar, coloca el interruptor en apagado (OFF) y desenchufa la unidad del tomacorriente.
2. Retira el depósito del equipo principal del Mosquito Sentry.
3. Lleva el depósito a un lavamanos, vacía y enjuágalo completamente para eliminar los sedimentos y la suciedad. Limpia y seca con un paño limpio y suave o una toalla de papel.
4. Vuelve a llenar el tanque como lo indican las “Instrucciones para llenar el depósito” en la página 11.

MANTENIMIENTO SEMANAL

1. Repite los pasos anteriores del 1 al 3.
2. Vierte cerca de 8 onzas de vinagre blanco en el recipiente y déjalo durante 15 minutos. Luego, con un cepillo suave, limpia el medidor del recipiente, en especial, el del convertidor.
3. Vacía el recipiente y limpia los residuos con un paño limpio y suave.

PRECAUCIONES DURANTE EL MANTENIMIENTO

- Asegúrate de que el equipo principal no quede nunca sumergido en agua.
- No uses solventes o agentes limpiadores agresivos para limpiar el aparato.
- Limpia las partes internas con un paño suave.
- Para limpiar el convertidor sólo usa el cepillo. Esto se debe hacer una vez por semana.
- Utiliza sólo las cerdas suaves del cepillo.
- Limpia y vuelve a llenar el depósito al menos una vez por semana si el producto ha permanecido inactivo por más de una semana.

CÓMO GUARDAR EL MOSQUITO SENTRY

- Limpia el Mosquito Sentry como se describió más arriba y sécalo completamente.
- Es preferible que guardes el Mosquito Sentry en su caja original.

CONSEJOS PARA EL USO ADECUADO DE TU MOSQUITO SENTRY

Nunca uses en la unidad ningún material que no sea 100% Repelente Mosquito Sentry natural. Este sistema está diseñado para atomizar el repelente en micropartículas y dispersarlas en un área amplia. Llenar la unidad con químicos, pesticidas u otros productos puede provocar daños a la unidad y lesiones graves por inhalación.

El Mosquito Sentry está diseñado para proteger tu patio si es de tamaño promedio. En condiciones de viento, quizá sea necesario colocar la unidad más cerca del área de estar.

SOLUCIÓN DE PROBLEMAS

Si tu Mosquito Sentry no funciona correctamente, por favor, investiga las siguientes causas:

PROBLEMA	POSIBLE CAUSA	SOLUCIÓN
Mosquito Sentry no funciona.	El cable de alimentación no está enchufado	Enchufa el cable de alimentación.
La luz de encendido se prende pero no genera vapor.	No hay repelente en el depósito.	Llena el tanque con repelente.
El vapor de repelente tiene un olor desagradable.	Máquina nueva	Abre el depósito y déjala durante 12 horas en un lugar fresco y seco.
	Depósito sucio o el producto ha permanecido durante mucho tiempo dentro del depósito.	Limpia el depósito y cambia el repelente.
La luz de encendido se prende pero el Mosquito Sentry no funciona.	Demasiado repelente en la base	Saca algo de repelente de la base.
Bajo volumen de vapor o emisión de burbujas.	El convertidor está sucio.	Limpia el convertidor con un cepillo suave.
	La mezcla del repelente puede estar demasiado concentrada.	Agrega 16 onzas de agua al depósito.
Ruido anormal	Vibraciones en el depósito debido a un nivel muy bajo	Llena el depósito.
	La unidad está en una superficie inestable.	Coloca la unidad en una superficie plana y estable.

WARRANTY AND SERVICE
GARANTÍA Y SERVICIO

We guarantee the unit to be free from defects in material or workmanship for a period of one (1) year from the date of purchase.

Using any material other than Mosquito Sentry Repellent or any attempt to modify the unit will VOID THE WARRANTY.

To register your product and instate the warranty, go online to www.mosquitosentry.com or send a copy of the following information to:
Monster Mosquito Systems LLC
25700 Interstate 45 North #102
Spring, TX 77386

Garantizamos que la unidad no presenta defectos materiales ni de fabricación por un periodo de uno (1) año desde la fecha de compra.

El uso de cualquier material que no sea Repelente Mosquito Sentry, o cualquier intento de modificar la unidad ANULARÁ LA GARANTÍA.

Para registrar tu producto y activar la garantía, visita por internet www.mosquitosentry.com o envía una copia de la siguiente información a:
Monster Mosquito Systems LLC
25700 Interstate 45 North #102
Spring, TX 77386

Attach your purchase receipt here.

Adjunta tu recibo de compra aquí.

PROOF OF PURCHASE IS REQUIRED BEFORE A WARRANTY CLAIM WILL BE EXCEPTED.
SE REQUIERE COMPROBANTE DE COMPRA PARA ACEPTAR CUALQUIER RECLAMO DE GARANTÍA.

Serial No./N° de Serie: _____

Date of Purchase/Fecha de Compra: _____

Name and Address of Purchaser/Nombre y Domicilio del Comprador: _____

_____

_____

Telephone/Teléfono: _____

Email/Dirección de Correo Electrónico: _____